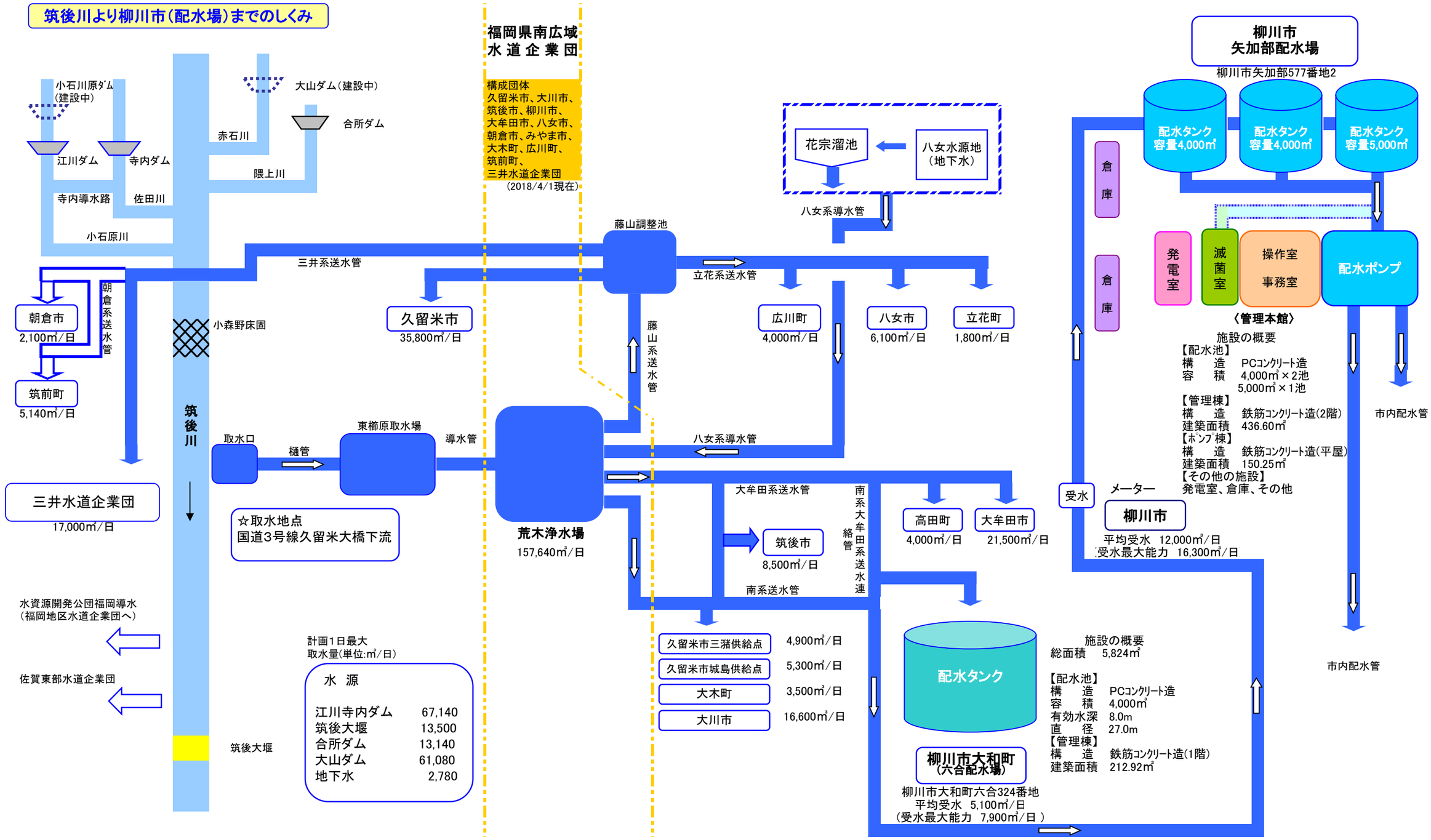筑後川より柳川市（配水場）までのしくみ